EPIC® ULTRA H-B 24 TS QB

견고하고 신뢰할 수 있는 산업 커넥터 하우징 (EMC 버전)

EPIC® 직사각형 커넥터 하우징 EMC 보호, 내부식성, UL50E, Nema250

정보
EMC 보호
내부식성
Made in Germany

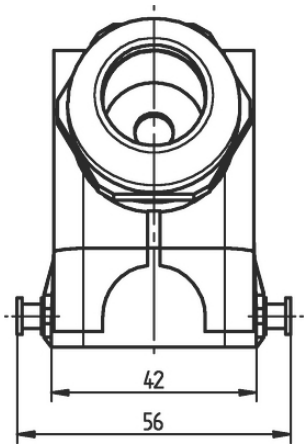

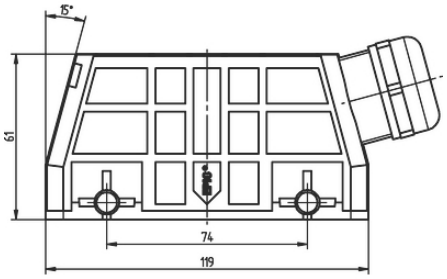

화학적 저항성 우수

폭 넓은 클램핑 범위

조립 시간

최적 변형 방지

공간 요구 사항

튼튼함

통합 SKINTOP® 케이블 그랜드

표준 하우징 단위의 컨넥터

최근 업데이트 (26.05.2025)
©2025 Lapp Group - all rights reserved.
제품 관리 http://lappkorea.lappgroup.com
해당하는 data sheet 에서 최근 자료를 찾을 수 있습니다.
PN 0456 / 02_03.16

EPIC® ULTRA H-B 24 TS QB

간섭 신호

방수

장점
최적, 저-저항성 360° 차폐
높은 부식 저항성과 환경 보호 요구에 충족
Space-saving due to compact dimensions.
다른 비교되는 그 어떤 시스템보다 더 빠르다
높은 기계적 저항성

응용 범위
EMC-민감한 환경용도
고정된 그리고 유연한 응용 용도 (예. 기계류 빌딩, 풍력 터빈)
건설 기계
전기 모터 생산

제품 특성
BRUSH 추가, BRUSH 케이블 차폐 접촉과 함께 제공되는 하우징
표준 하우징을 가진 플러그 가능한 것
DIN EN 6988에 의거한 부식-저항
IEC 68-2-52, 엄격 레벨 2에 의하여 주기적인 염수 분무에 대한 저항성 시험
DIN EN ISO 9227에 따른 염수 분무 테스트, 방법 NSS, 테스트 기간 480시간

기술 데이터

분류 ETIM 5:	ETIM 5.0 Class-ID: EC000437 ETIM 5.0 class 설명: 산업용 커넥터 하우징
분류 ETIM 6:	ETIM 6.0 Class-ID: EC000437 ETIM 6.0 Class-Description: Housing for industrial connectors
재료:	하우징: 니켈-도금 아연 다이-케스팅 레버 그리고 볼트 : 스테인레스 스틸 씰링: NBR 케이블 글랜드 본체: 니켈도금된 황동 삽입: PA 실: 특수 탄소중합체
보호 평가:	IP 65 NEMA 250, UL50E: 12 (latched)
온도 범위:	-40°C ~ +100°C

비고
사진은 각각의 제품 상세 이미지를 대변하지는 않습니다.
가격은 VAT 및 할증료가 없는 가격. 비즈니스 고객에게만 판매

©2025 Lapp Group - all rights reserved.

EPIC® ULTRA H-B 24 TS QB

품번	Article description	Clamping range in mm	편조(mm) 이상의 최소 Ø ,	피스 / PU
H-B 하우징: 후드 (측면 케이블 인입부, 이중 레버용 볼트)				
70250219	ULTRA H-B 24 TS QB 7-15	7 - 15	-	1
70250263	ULTRA H-B 24 TS QB 7-15 BRUSH	7.0 - 15.0	6	1
70250220	ULTRA H-B 24 TS QB 11-21	11 - 21	-	1
70250221	ULTRA H-B 24 TS QB 11-21 BRUSH	11 - 21	6	1

©2025 Lapp Group - all rights reserved.