EPIC® POWER LS3 A1

서보모터 및 전력 공급을 위한 원형 컨넥터

EPIC® LS3 판넬 장착 메일 연결

정보
견고한 전원 공급 장치 커넥터
접점은 별도로 주문해야 함
Made in Germany

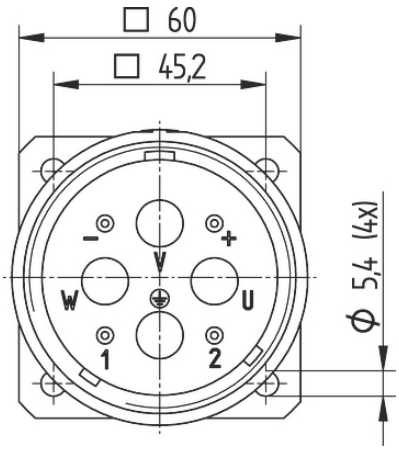

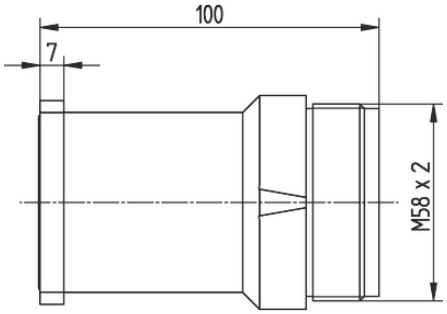

튼튼함

신뢰도

간섭 신호

방수

장점
서보 모터를 위한 추가 전력
기계적 충격에 강함
EMC 보호

응용 범위
플랜트 엔지니어링
서보 드라이브 그리고 서보 조립

기술 데이터

분류 ETIM 5:	ETIM 5.0 Class-ID: EC002635 ETIM 5.0 class 설명: 원형 커넥터 (산업용 커넥터)
분류 ETIM 6:	ETIM 6.0 Class-ID: EC002635 ETIM 6.0 Class 설명: 원형 커넥터(산업용 커넥터)
정격 전압 (V):	630 V (10 mm 접촉)

최근 업데이트 (12.06.2025)
©2025 Lapp Group - all rights reserved.
제품 관리 http://lappkorea.lappgroup.com
해당하는 data sheet 에서 최근 자료를 찾을 수 있습니다.
PN 0456 / 02_03.16

EPIC® POWER LS3 A1

	250 V (1.6 mm 접촉)
정격 펄스 전압:	6 KV (10 mm 접촉) 4 kV (1.6 mm 연결)
정격 전류 (A):	150 A (10-mm 연결) 25 °C에서 12 A (1.6-mm 연결), 25 °C에서
오염도:	3
핀:	은-도금 청동 금 도금된 청동
접촉 번호/수치:	3+PE+2(10mm/1.6mm) 3+PE+4(10mm/1.6mm)
체결 방법:	압착 종단: 10 - 50 mm² (10 mm contacts) 압착 종단: 0.75 - 1.5 mm² (1.6 mm contacts)
재료:	하우징: 양극 산화 처리된 알루미늄 삽입: PA 씰링: FPM
보호 평가:	IP 67
기계적작업 사이클:	50
온도 범위:	-20 °C a ž la +120 °C

비고
사진은 각각의 제품 상세 이미지를 대변하지는 않습니다.
가격은 VAT 및 할증료가 없는 가격. 비즈니스 고객에게만 판매

©2025 Lapp Group - all rights reserved.

EPIC® POWER LS3 A1

제품 정보

품번	Article description	조임 타입	핀 배열	Packaging unit
타입 LS3 A1: : 암컷 연결용				
44429352	LS3 A1	Ø 4.2 mm (4x)	3+PE+2	1
44429353	LS3 A1	Ø 4.2 mm (4x)	3+PE+4	1

©2025 Lapp Group - all rights reserved.