UNITRONIC® SENSOR M12Y-M12

M12 Y 플러그 2x M12 소켓

센서 / 액추에이터 - 케이블, Y- 커넥터 3-pole, 2-x 소켓의 Y- 플러그 M12, A-coded, PUR LSZH, 드래그 체인에 적합

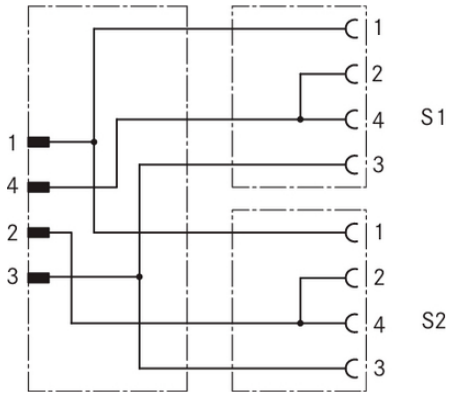

Lapp의 보완 자동화 요소

기계 및 플랜트 엔지니어링

공간 요구 사항

케이블 체인

방수

장점

빠르고 쉬운 설치로 인한 비용 절감
Space-saving due to compact dimensions.
빠르고 쉬운 오류 추적

제품 특성

4 핀 M12Y 커넥터 - 2x M8 소켓 (3 핀)
2 x M12 소켓 (4핀)의 4핀 M12Y 커넥터,
핀 2+4 브리지
태그 캐리어 포함
LABS frei
드래그 체인에 적합

제품 구성

M12Y-M8: 3 x 0.25 mm²

최근 업데이트 (28.04.2024)
©2024 Lapp Group - all rights reserved.
제품 관리 http://lappkorea.lappgroup.com
해당하는 data sheet 에서 최근 자료를 찾을 수 있습니다.
PN 0456 / 02_03.16

UNITRONIC® SENSOR M12Y-M12

M12Y-M12: 3 x 0.34 mm²

선심식별(절연색상 구분) : 갈색, 청색, 흑색
외부시스 : PUR, 할로겐프리, 흑색

기술 데이터

분류 ETIM 5:	ETIM 5.0 Class-ID: EC001855 ETIM 5.0 Class: 센서 - 액추에이터 패치 코드
분류 ETIM 6:	ETIM 6.0 Class-ID: EC001855 ETIM 6.0 Class 설명: 조립된 센서 액추에이터 케이블
재료:	접촉: CuSn 접촉면 : Ni/Au 아연 다이 캐스팅, 니켈 도금 그립 바디 : TPU, 난연성, 자기 소화
보호 평가:	IP65/IP67/IP68
주변 온도 (작업):	Plug/socket -25°C to +90°C 케이블, 고정 설치 -40°C - +80°C 케이블, 신축적 설치 -25°C - +80°C
코딩:	A-Standard
정격 전류 (A):	4 A

비고

특정하게 언급되지 않은 이상, 보여진 제품의 가치는 액면 가치입니다. 상세한 값은 (예. 내구성) 요청 시 제공 가능합니다.
사진은 각각의 제품 상세 이미지를 대변하지는 않습니다.
가격은 VAT 및 할증료가 없는 가격. 비즈니스 고객에게만 판매
UL-Zertifizierungen sind dem Datenblatt zu entnehmen

©2024 Lapp Group - all rights reserved.

UNITRONIC® SENSOR M12Y-M12

품번	제품 명칭	핀 번호/수치	길이 (m)	LED	정격 전압 (V)	PU
22260501	AB-C3-M12Y-0,3PUR-M12FS-B	3	0.3	no	250	1
22260502	AB-C3-M12Y-0,6PUR-M12FS-B	3	0.6	no	250	1
22260503	AB-C3-M12Y-1,0PUR-M12FS-B	3	1	no	250	1
22260504	AB-C3-M12Y-2,0PUR-M12FS-B	3	2	no	250	1
Angled socket						
22260505	AB-C3-M12Y-0,3PUR-M12FA-B	3	0.3	no	250	1
22260506	AB-C3-M12Y-0,6PUR-M12FA-B	3	0.6	no	250	1
22260507	AB-C3-M12Y-1,0PUR-M12FA-B	3	1	no	250	1
22260508	AB-C3-M12Y-2,0PUR-M12FA-B	3	2	no	250	1
Angled socket with LEDs						
22260509	AB-C3-M12Y-0,3PUR-M12FA-2L-B	3	0.3	2 LEDs	24	1
22260510	AB-C3-M12Y-0,6PUR-M12FA-2L-B	3	0.6	2 LEDs	24	1
22260511	AB-C3-M12Y-1,0PUR-M12FA-2L-B	3	1	2 LEDs	24	1
22260512	AB-C3-M12Y-2,0PUR-M12FA-2L-B	3	2	2 LEDs	24	1

©2024 Lapp Group - all rights reserved.