SKINDICHT® SH

SKINDICHT® SH, 안정되고 안전한 스트레인 릴리프, 부식 방지 기능이 있는 안티-마그네틱, 해수 저항 PG 글랜드

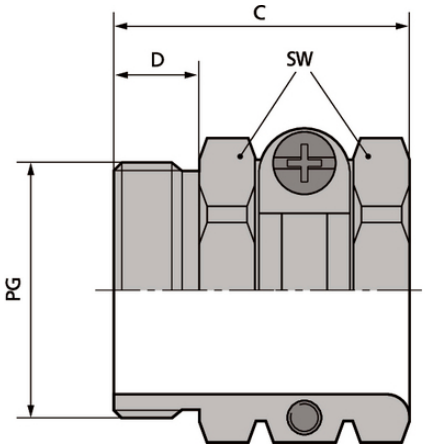

내부식성

최적 변형 방지

튼튼함

장점
해수 저항성
전자기장 방지
내부식성
안정되고 안전한 응력완화

응용 범위
매우 견고하고 솔리드한 스트레인 릴리프 케이블 글랜드
빌딩 부지
플랜트 엔지니어링
전기 모터 생산

제품 구성
PG 연결 나사

기술 데이터

분류 ETIM 5:	ETIM 5.0 Class-ID: EC000441 ETIM 5.0 클래스 설명: 케이블 스크류 그랜드
분류 ETIM 6:	ETIM 6.0 Class-ID: EC000441 ETIM 6.0 Class 설명: 케이블 글랜드

최근 업데이트 (23.04.2024)
©2024 Lapp Group - all rights reserved.
제품 관리 http://lappkorea.lappgroup.com
해당하는 data sheet 에서 최근 자료를 찾을 수 있습니다.
PN 0456 / 02_03.16

SKINDICHT® SH

주의:	설치 규격은 부록 T21에서 찾을 수 있음
요청시:	긴 접속 선과 함께 제공 가능
재료:	바디: 니켈도금된 황동
보호 평가:	IP 20
온도 범위:	-20°C부터 +200°C까지

비고
사진은 각각의 제품 상세 이미지를 대변하지는 않습니다.
가격은 VAT 및 할증료가 없는 가격. 비즈니스 고객에게만 판매

©2024 Lapp Group - all rights reserved.

SKINDICHT® SH

품번	Article designation / size	Clamping range ØF mm	SW (mm)	최대. 설치 (mm)용 맞춤 크기	전체 길이, C mm	Thread length D mm	피스 / PU
SKINDICHT® SH							
52000830	PG 7	8 - 10	15.0	22	17.5	5.5	50
52000840	PG 9	10 - 12.5	17.0	25	20.5	6	50
52000850	PG 11	11 - 15	20.0	28	21.5	6	50
52000860	PG 13,5	14 - 16.5	22.0	32	24.0	7.5	25
52000870	PG 16	15 - 18	24.0	35	26.0	7.5	25
52000880	PG 21	18 - 23.5	30.0	46	29.0	8	25
52000890	PG 29	23 - 31	41.0	58	33.0	8	10
52000900	PG 36	29 - 40.5	50.0	70	36.5	9.5	10
52000910	PG 42	34 - 45	57.0	78	38.0	10	5
52000920	PG 48	39 - 50	64.0	86	39.5	11.5	5

최근 업데이트 (23.04.2024)
©2024 Lapp Group - all rights reserved.
제품 관리 http://lappkorea.lappgroup.com
해당하는 data sheet 에서 최근 자료를 찾을 수 있습니다.
PN 0456 / 02_03.16